ООО «ТД Мебель Кострома»

Инструкция по сборке и эксплуатации
изделия мебели

Серия детской мебели «Орбита»

«Орбита-10 Lite»

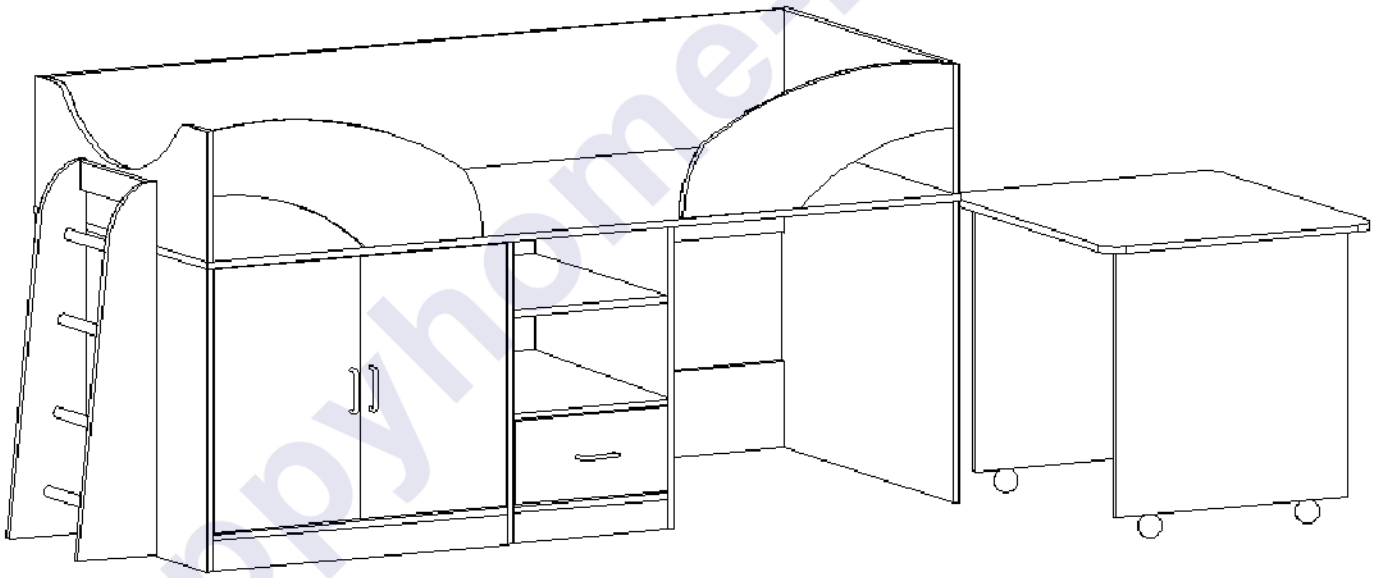

Габаритные размеры:

Длина: 2140 мм Высота: 1020 мм Глубина: 840 мм

happyhome-mebel.ru

К сведению покупателя

Для удобства транспортировки и предохранения от повреждений мебель поставляется в разобранном виде. На каждом пакете имеется маркировка с указанием названия изделия, перечень входящих в данный пакет деталей, их размеры и количество, а также номера этих деталей, которые соответствуют номерам в комплектовочной ведомости и на схемах сборки. Для крепления фурнитуры на деталях имеются отверстия и наколки.

Правила сборки

Сборку следует производить на ровном полу, покрытом тканью или бумагой во избежание повреждения кромок и загрязнения мебели. Сборку корпуса рекомендуется производить в горизонтальном положении, устанавливая детали лицевыми кромками вниз. Необходимо соблюдать осторожность, чтобы не повредить лакированные поверхности. В сборке крупногабаритных изделий должны участвовать не менее двух человек. Детали при сборке необходимо закреплять прочно, не допуская их качания. Для сборки потребуется прямоугольный треугольник или шнур длинной 2-3 метра, молоток и отвертки.

Подготовка к сборке

Проверить комплектность каждого пакета по имеющейся на них маркировке.

ВНИМАНИЕ! Не рекомендуется одновременно вынимать детали из всех пакетов во избежание их смешивания. Проверить наличие фурнитуры и метизов.

ВНИМАНИЕ! Перед началом сборки необходимо внимательно изучить инструкцию и определить расположение деталей в изделии в соответствии со схемой сборки.

Сборку производить последовательно согласно инструкции!!!

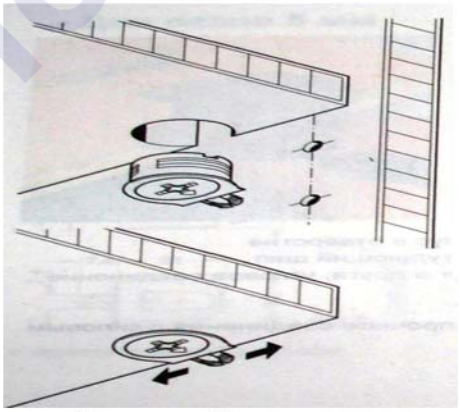

При вращении натяжного элемента в корпусе болт распирает отверстие и, тем самым, обеспечивает плотное соединение полки и боковой стенки с силовым замыканием.

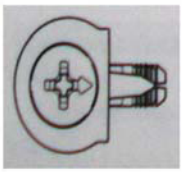

Возможно легкое вдавливание корпуса от руки . Благодаря углу затягивания 15 градусов отвертка может свободно вращаться в месте монтажа.

Рис. 1. Стяжка «Onefix».

happyhome-mebel.ru

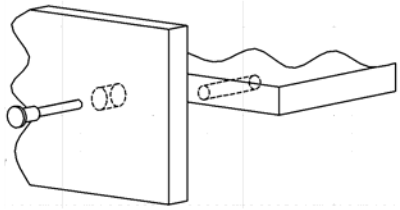

Рис. 2. Сборка при помощи евровинтов 6,3х50.

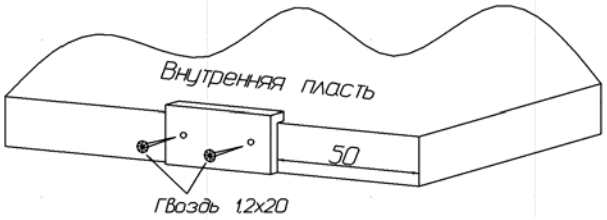

Рис.3. Установка подпятников.

К бокам 2, 3, 03, 4 и цоколям 23, 24 гвоздями прикрепить подпятники. К бокам 4 и 03 (3 – при правом расположении шкафа) евровинтами 6х10,5 прикрутить роликовые направляющие.
С помощью стяжек «Onefix» к боку шкафа 3 присоединить основание 6, к основанию 6 – перегородку 5, присоединить бок шкафа 3. С помощью евровинтов 6,3х50 установить цоколь 23 и планку 21. С помощью стяжек «Onefix» к боку 03 (3 – при правом расположении шкафа) присоединить основание 06 и стенки горизонтальные 7. К основанию 06 евровинтами 6,3х50 прикрутить цоколь 24. К бокам 2 и 4 евровинтами 6,3х50 прикрутить щиты жесткости 17.

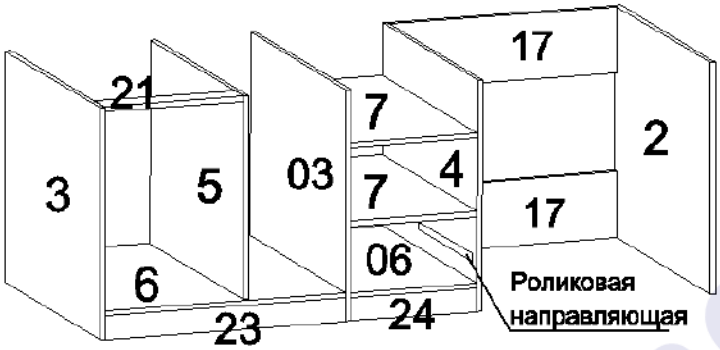

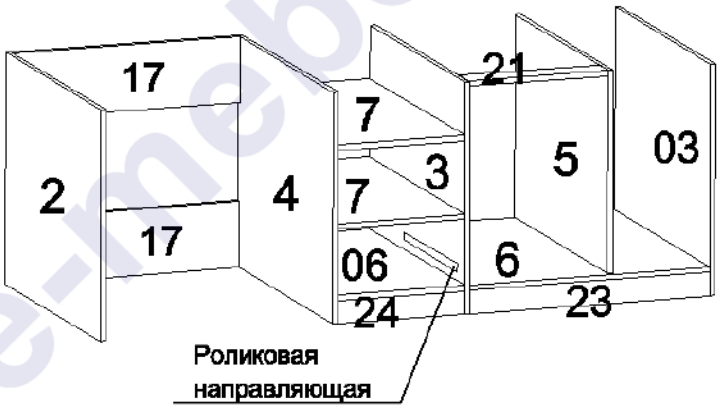

Установить дно кровати 1, предварительно определив положение отверстий под шкаф. С помощью стяжек «Onefix» установить заднюю царгу 16, спинки 14 и 15. С помощью евровинтов 6,3х50 установить царги 25. На полкодержатели установить полку 8. С помощью саморезов 3,5х13 к боку 3 и перегородке 5 прикрутить штангодержатели и вставить штангу. Гвоздями прикрепить заднюю стенку ДВП 29.

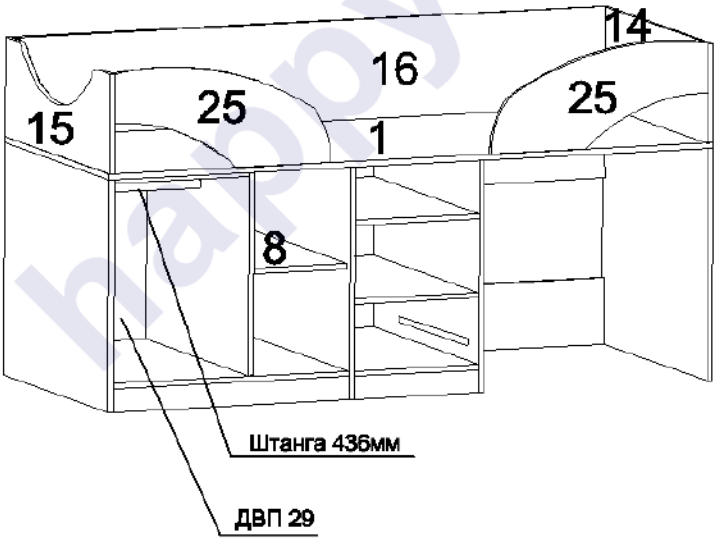

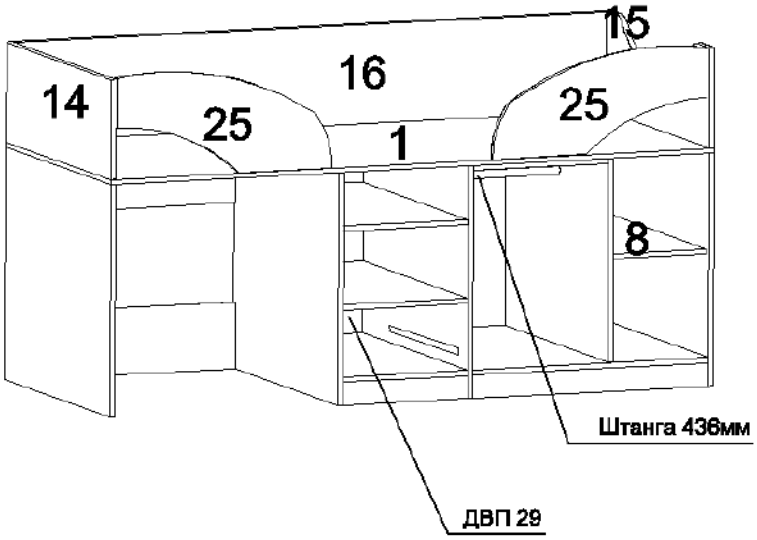

Навесьте фасады 26 при помощи вкладных петель 90 гр. и произведите их регулировку. Винтами прикрутить ручки.

happyhome-mebel.ru

Правила по регулировке четырехшарнирных петель

Конструкция петли позволяет регулировать установку двери в вертикальном и горизонтальном направлении.

Высота установки двери регулируется планкой петли:

а) Отвернуть шурупы на планке петли на 1-2 оборота;
б) Переместить планку вверх или вниз на требуемую высоту;
в) Прочно завернуть шурупы.

Плотность прилегания дверей к боку регулируется установочным винтом:

а) Отвернуть на 1-2 оборота установочный винт;
б) Переместить корпус петли на ответной планке вперед или назад;
в) Прочно завернуть установочный винт.

Зазор между дверями регулируется установочным и регулировочным винтами:

а) Отвернуть на 1-2 оборота установочный винт;
б) Отвинчивая или завинчивая регулировочный винт, установить зазор;
в) Прочно завернуть установочный винт.

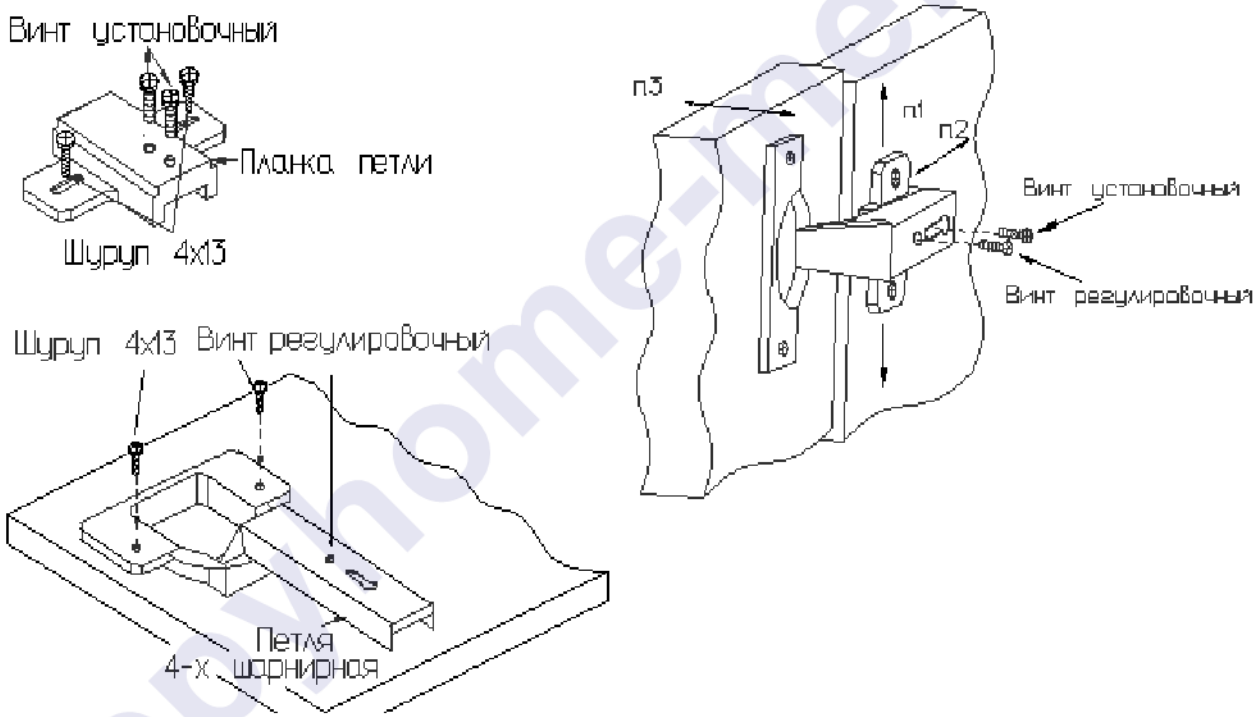

Установка фасадов.

С помощью евровинтов 6,3х50 собрать ящики. Прикрепить на гвозди дно ДВП 30. С помощью саморезов 3,5х13 к ящикам прикрепить роликовые направляющие. В фасады 27 вставить муфты М10. Винтами прикрутить ручки. К собранным ящикам прикрепить фасады на винты 6х25. Вставить ящики в корпус детской, при необходимости отрегулировать положение фасадных стенок винтами 6х25.

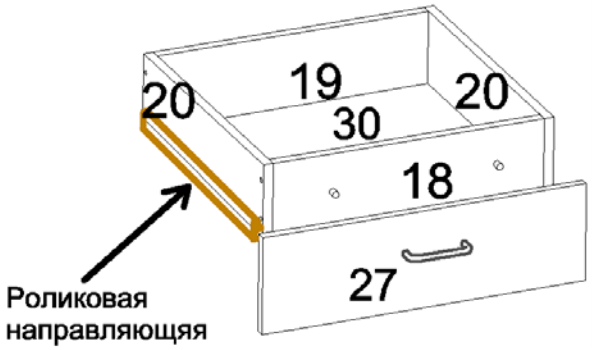

Сборка ящиков.

happyhome-mebel.ru

К бокам лестницы 12 и 13 саморезами 3,5х13 прикрутить фланцы, установить металлические трубы L=365 мм, затянуть фланцы. С помощью евровинтов 6,3х50 установить планки лестницы 22. Лестница соединяется с корпусом детской при помощи межсекционных стяжек.

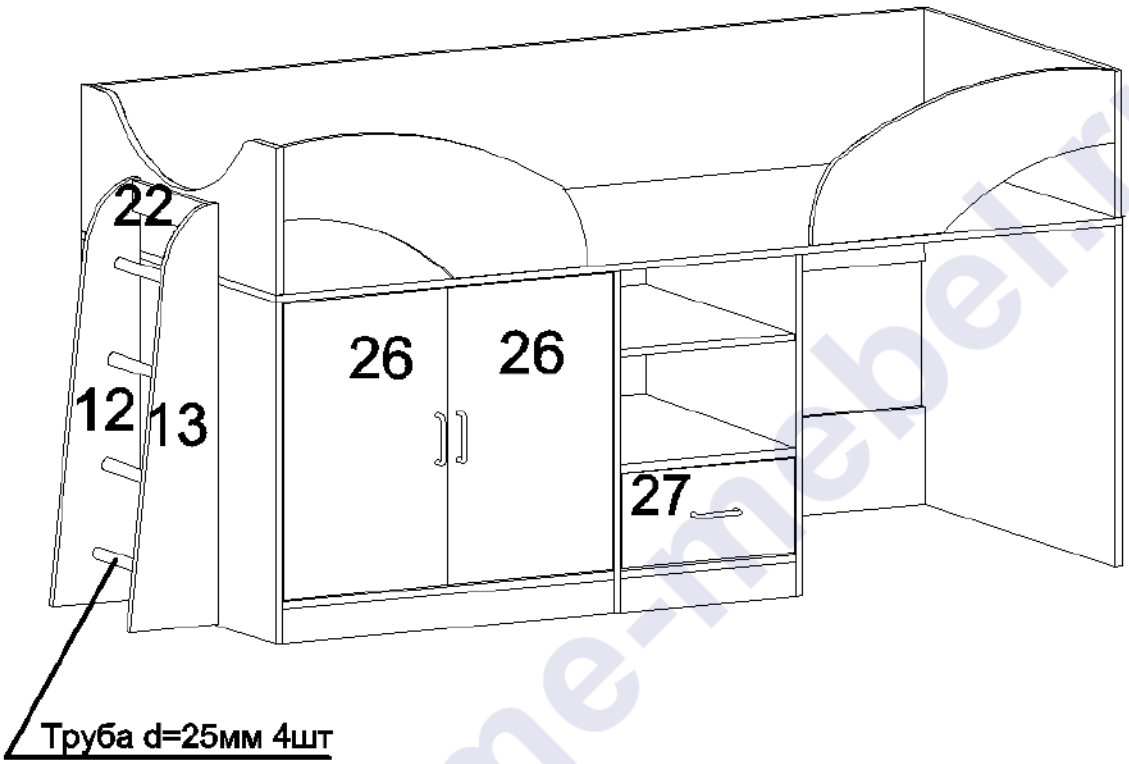

С помощью стяжек «Onefix» собрать стол. С помощью саморезов 3,5х13 к бокам стола установить колесные опоры.

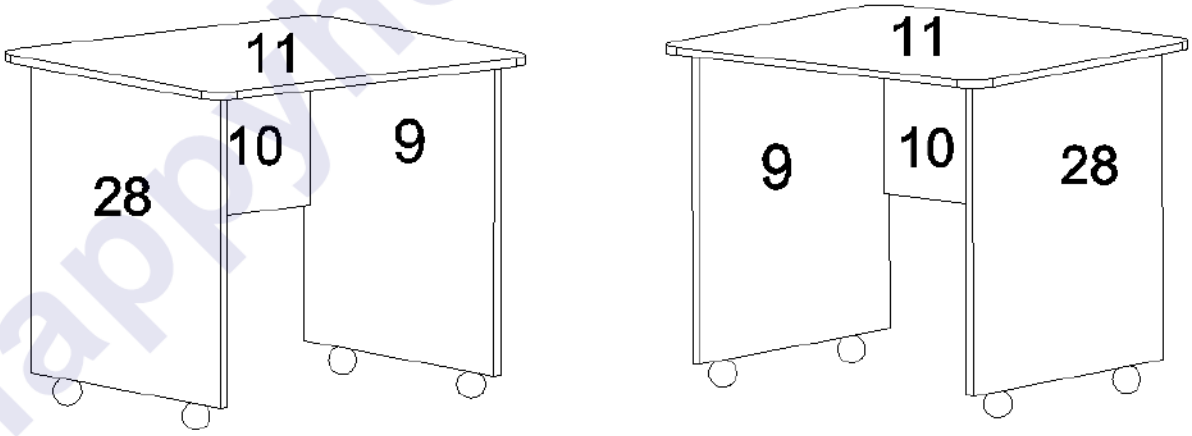

Видимые евровинты закрыть пластмассовыми заглушками, неиспользуемые отверстия закрыть заглушками-самоклейками.

happyhome-mebel.ru

Комплектовочная ведомость фурнитуры

Евровинт 6,3х50 37 шт.	Стяжка "Onefix" 53 шт	Саморез 3,5х13 48 шт.
Винт 6х25 2 шт	Ключ для евровинтов	Подпятник 12 шт.
Заглушка для евровинтов 36 шт.	Муфта №10 2 шт	Гвоздь 1,2х20 80 шт.
Заглушка-самоклейка 30 шт	Штангодержатель 2 шт.	Евровинт 6х10,5 (для роликовой направляющей и петель) 12 шт.
Ручка 96 мм 3 шт	Петля вкладная 100 гр 4 шт	Фланец d=25 мм 8 шт.
Стяжка межсекционная 5х32 2 шт		Опора колесная 4 шт.
Роликовая направляющая 400 мм 1 шт	Полкодержатель 4 шт	

happyhomefurniture.ru

Комплектовочная ведомость деталей

№	Наименование	Кол.	Размеры, мм		Номер пакета
			А	В	
ЛДСП 16мм					
1	Дно кровати	1	1940	840	Корпус №1
2	Бок	1	838	700	Корпус №3
3	Бок шкафа левый	1	838	700	Корпус №3
03	Бок шкафа правый	1	838	700	Корпус №3
4	Бок стеллажа	1	838	700	Корпус №3
5	Перегородка	1	814	614	Корпус №4
6	Основание шкафа	1	838	758	Корпус №2
06	Основание стеллажа	1	838	400	Корпус №4
7	Стенка горизонтальная	2	838	400	Корпус №5
8	Полка	1	820	298	Корпус №4
9	Бок стола	1	620	600	Корпус №4
10	Щит стола	1	668	350	Корпус №2
11	Столешница	1	800	700	Корпус №2
12	Лестница левая	1	860	200	Корпус №1
13	Лестница правая	1	860	200	Корпус №1
14	Спинка головная	1	838	300	Корпус №1
15	Спинка ножная	1	838	300	Корпус №1
16	Царга задняя	1	1908	300	Корпус №1
17	Щит жесткости	2	718	200	Корпус №2
18	Передняя стенка ящика	1	342	140	Корпус №5
19	Задняя стенка ящика	1	342	140	Корпус №5
20	Боковая стенка ящика	2	400	140	Корпус №5
21	Планка	1	442	70	Корпус №5
22	Планка лестницы	2	348	100	Корпус №5
23	Цоколь	1	758	70	Корпус №5
24	Цоколь	1	400	70	Корпус №5
25	Царга	2	700	300	Фасад
26	Фасад	2	608	376	Фасад
27	Фасад ящика	1	394	194	Фасад
28	Бок стола	1	620	600	Фасад
ДВП 4мм					
29	Задняя стенка	1	1200	640	Корпус №1
30	Дно ящика	1	398	372	Корпус №1

Предприятие-изготовитель оставляет за собой право вносить конструктивные изменения без согласования с продавцом!

happyhome-mebel.ru

Рекомендации по правилам эксплуатации и уходу за мебелью

1. Мебель рекомендуется эксплуатировать в проветриваемом помещении с температурой воздуха не ниже $+10^0$С и относительной влажностью воздуха 50-80%.
2. Мебель не следует устанавливать на неровном полу, близко к сырым и холодным стенам или источникам тепла.
3. В мебели, имеющей крепление болтами, винтами, шурупами, при ослаблении соединений необходимо периодически подвертывать гайки, винты, шурупы.
4. Для предотвращения покоробленности двери следует держать закрытыми.
5. Мебель, перевозимую в условиях минусовой температуры, при установке в помещении следует протереть сухой, мягкой тканью как снаружи, так и внутри, во избежание образования белых пятен на поверхности лаковой пленки в результате образования конденсата.
6. Мебель должна быть защищена от прямого попадания солнечных лучей во избежание ухудшения внешнего вида.
7. На поверхности мебели не следует ставить горячие предметы.
8. Удаление пятен с поверхности мебели следует производить тампоном из мягкой ткани, смоченной в специальных составах для чистки и освежения мебели в соответствии с рекомендациями по их использованию.

Гарантии изготовителя

Предприятие – изготовитель гарантирует покупателю сохранность всех качественных показателей, обусловленных ГОСТом, при соблюдении правил сборки, установки и эксплуатации мебели.

За механические повреждения, возникшие во время транспортировки, сборке или хранении, предприятие – изготовитель ответственности не несет.

Претензии по качеству мебели должны направляться в магазин, где приобретена мебель, с приложением товарного чека. Претензии принимаются в течение гарантийного срока – 24 месяца со дня приобретения мебели.

Срок службы мебели – 10 лет.

По дефектам, возникшим из-за несоблюдения покупателем правил эксплуатации и ухода за мебелью, претензии не принимаются.

Наш адрес: г. Кострома, ул. Деминская д.5
ООО «ТД Мебель Кострома»
т (4942)42-31-12

happyhome-mebel.ru